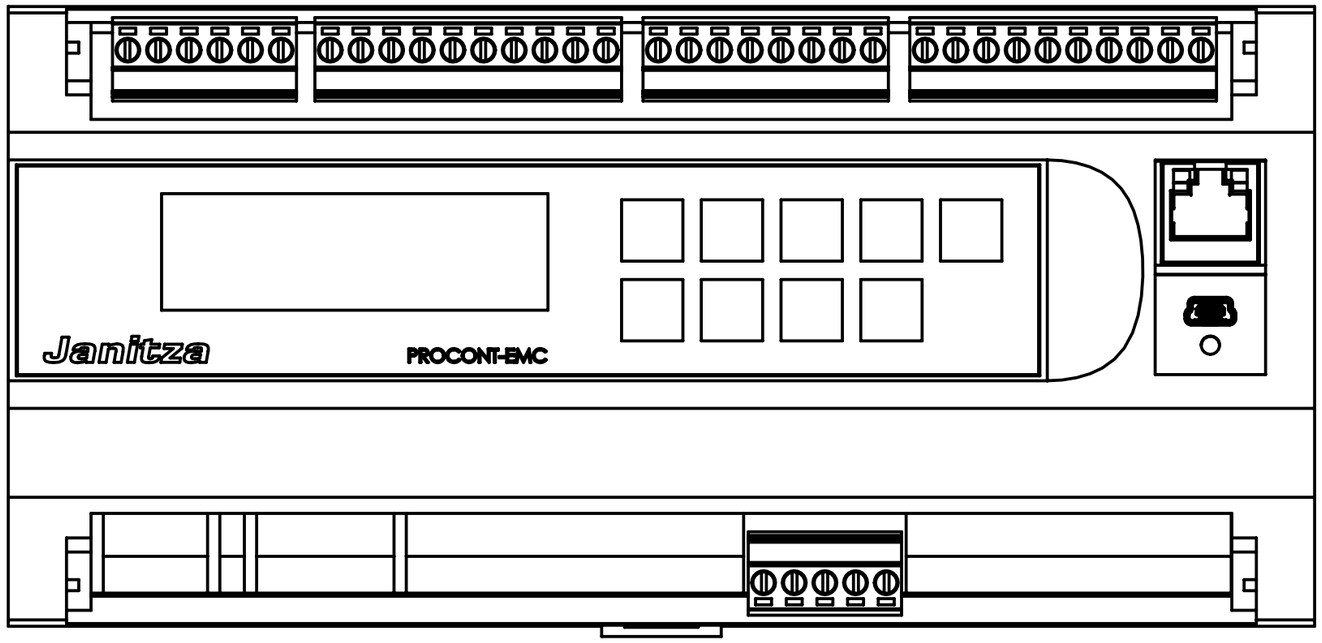
Janitza
PROCONT-EMC

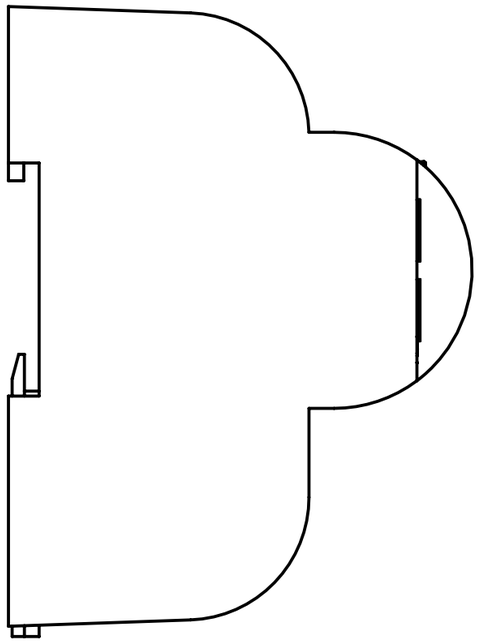

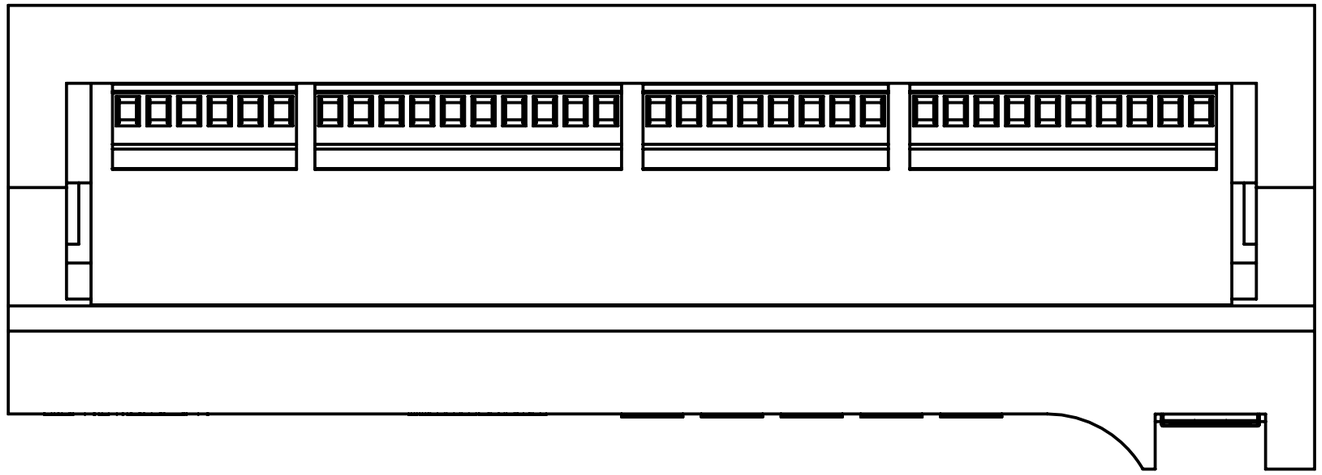

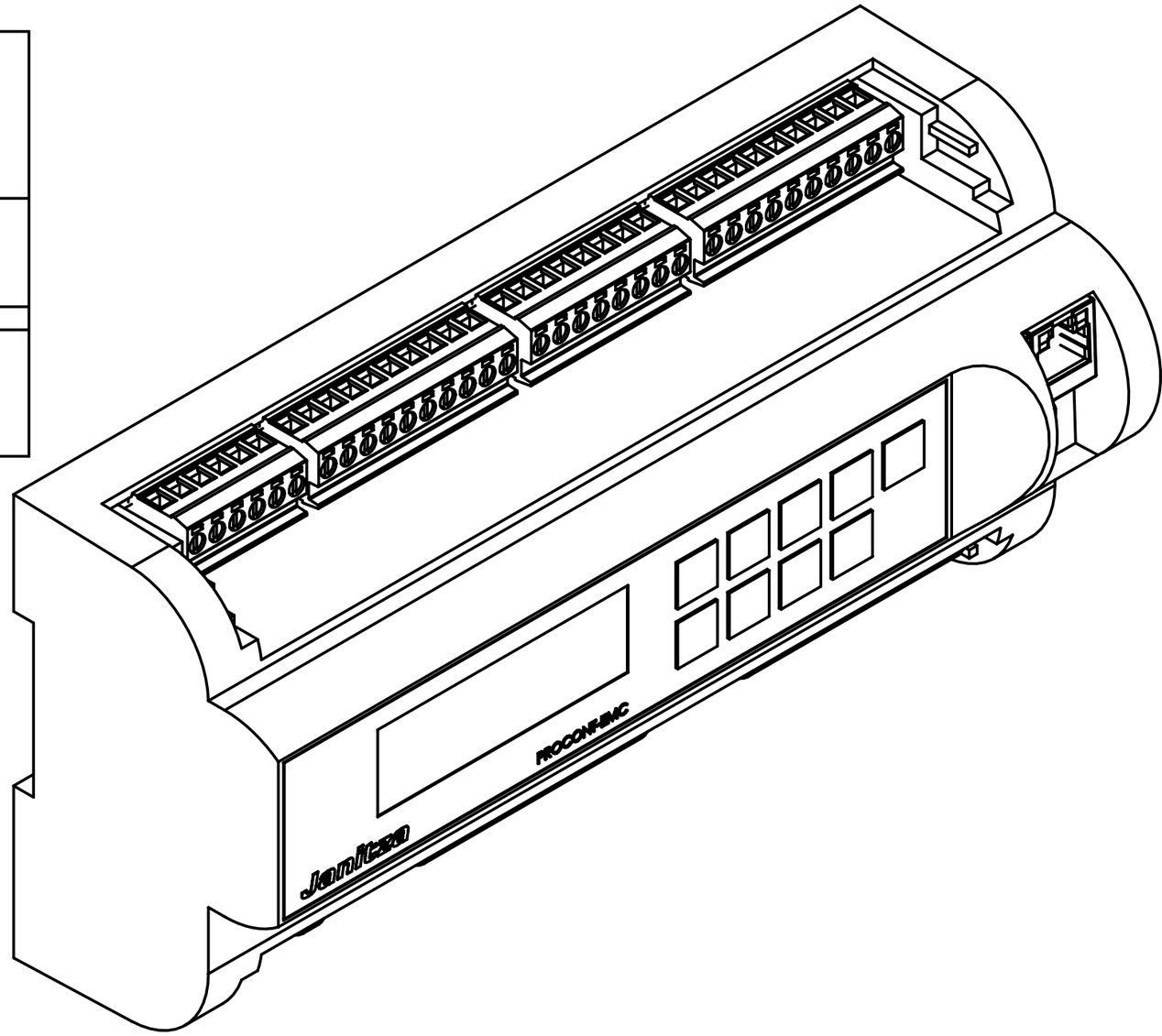
PROCONT-EMC
Janitza