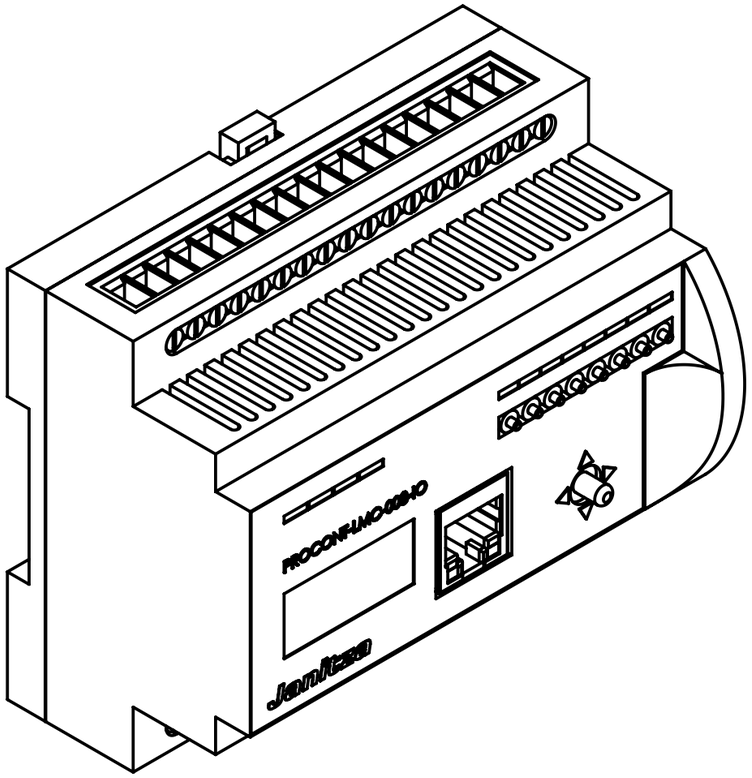
PROCONT-LMC-008-IO
Janitza

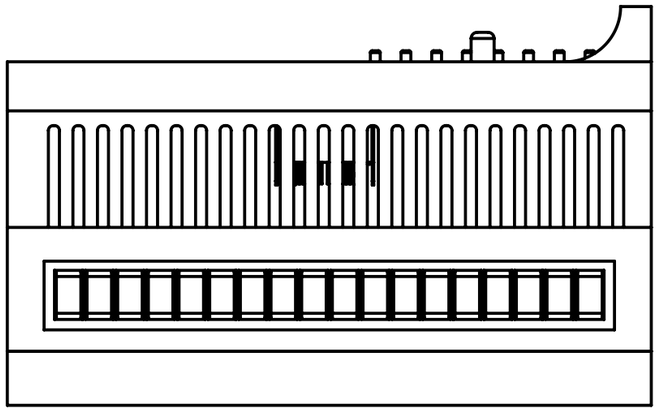

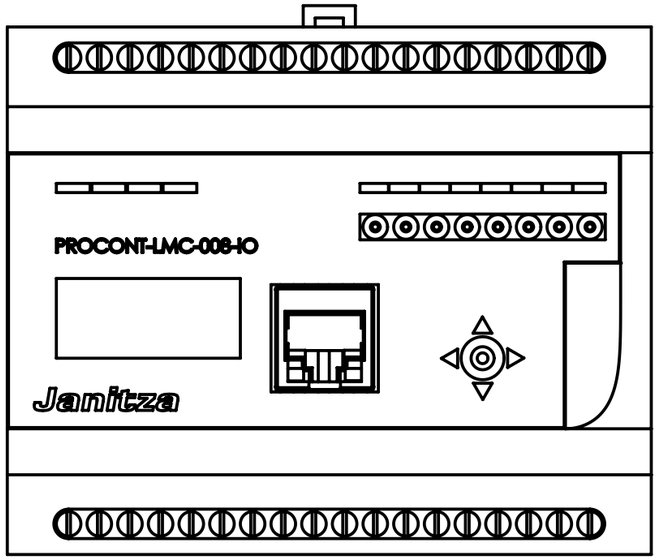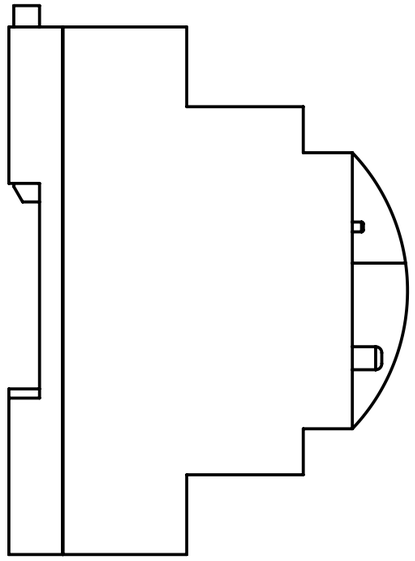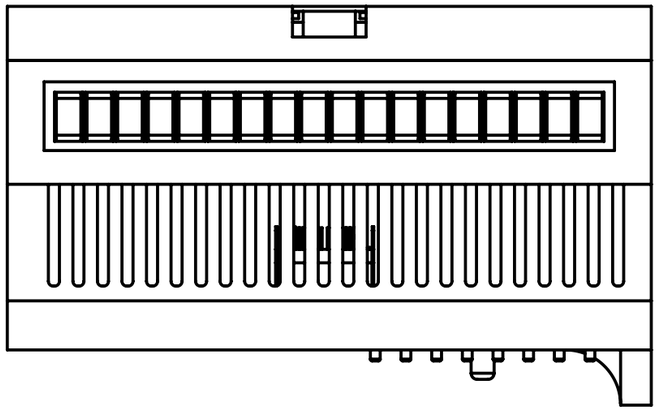
PROCONT-LMC-008-IO
Janitza